1-A Przekrój XC20–XC20

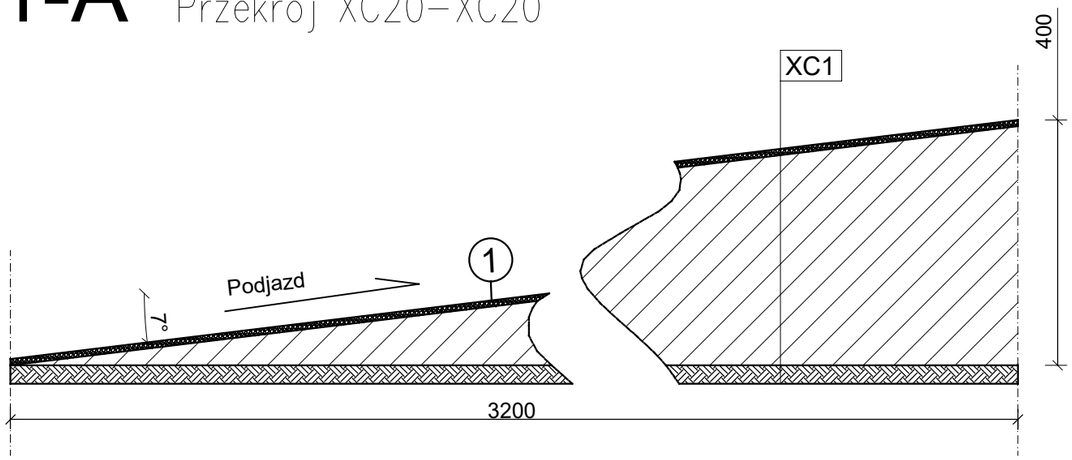

Przekrój XC21–XC21

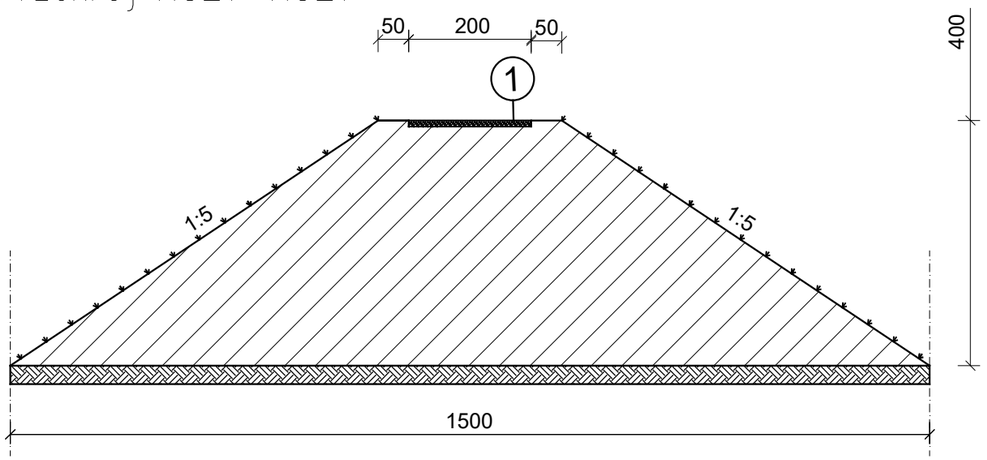

Projektowany nasyp pod przeszkode typu - nr 1 "Extreme Climb"

XC6
Mieszanka skalna 25 cm
Nasyp
Grunt rodzimy

plus8.pl s.c. M.Górczyński, Ł. Pluta, R.Seemann,
41-800 Zabrze, ul.Wolności 94

Zamierzenie inwestycyjne:
Zagospodarowania Parku Leśnego 'Wiśniowiec'

Lokalizacja obiektu:
Rybnik, ul. Leopolda Janiego, Park Leśny 'Wiśniowiec' dz. nr: 4106/41; 4015/41; 2125/141; 1; 404/48; 4139/41; 3697/41; 4137/141; 611/45

Inwestor:
Zarząd Zieleni Miejskiej w Rybniku, ul. Pod Lasem 64, 44-210 Rybnik

Faza / branża projektowa:
PROJEKT BUDOWLANO - WYKONAWCZY
PROJEKT ARCHITEKTONICZNO BUDOWLANY - TOM II

Projektował: dr inż. arch. Michał Górczyński	*Nr uprawnień:* 27/10/SLOKK/II	*Podpis:*
Opracował: mgr inż. Łukasz Pluta	*Nr uprawnień:*	*Podpis:*
Sprawdził:	*Nr uprawnień:*	*Podpis:*
Tytuł rysunku: Przeszkody MTB II	*Nr rysunku:* **MTB 02**	*Skala:* **1:100**
	Rewizja:	*Data:* 12.2018